両開き戸

スチール枠

DW	OW	ユニットW
1500	1470	1550
1600	1570	1650
1700	1670	1750
1800	1770	1850

制作可能範囲	
有効開口幅 OW	~MAX 1770
有効開口高 YH	~MAX 2185

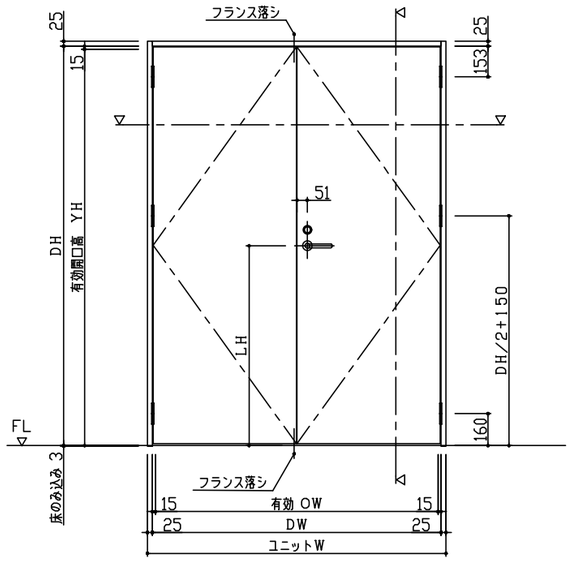

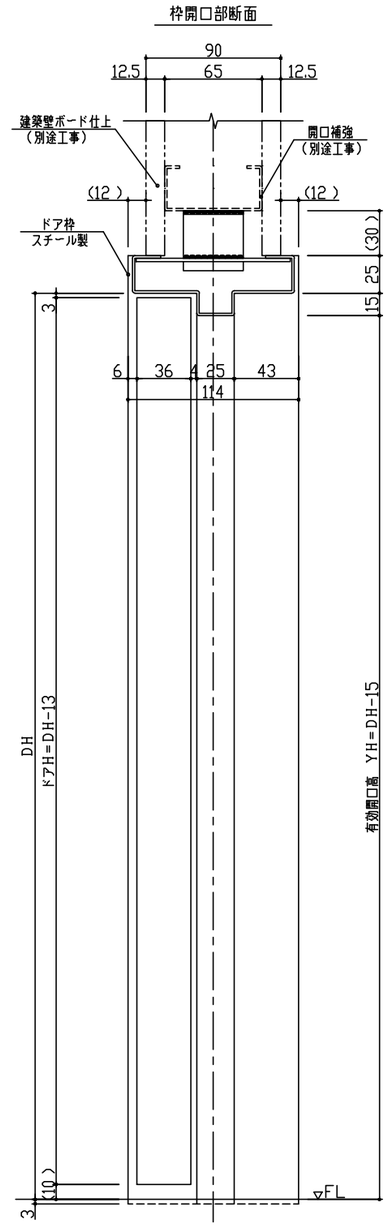

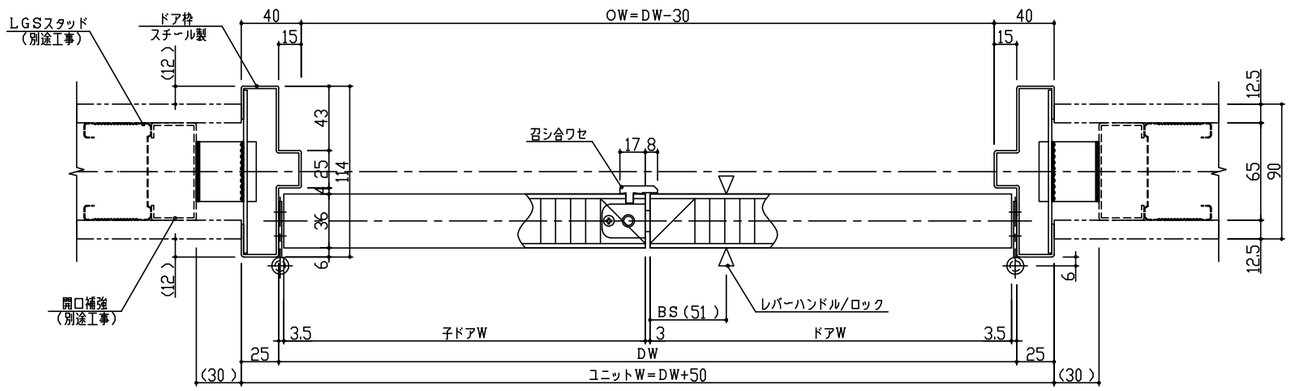

コマニー株式会社 やさしい